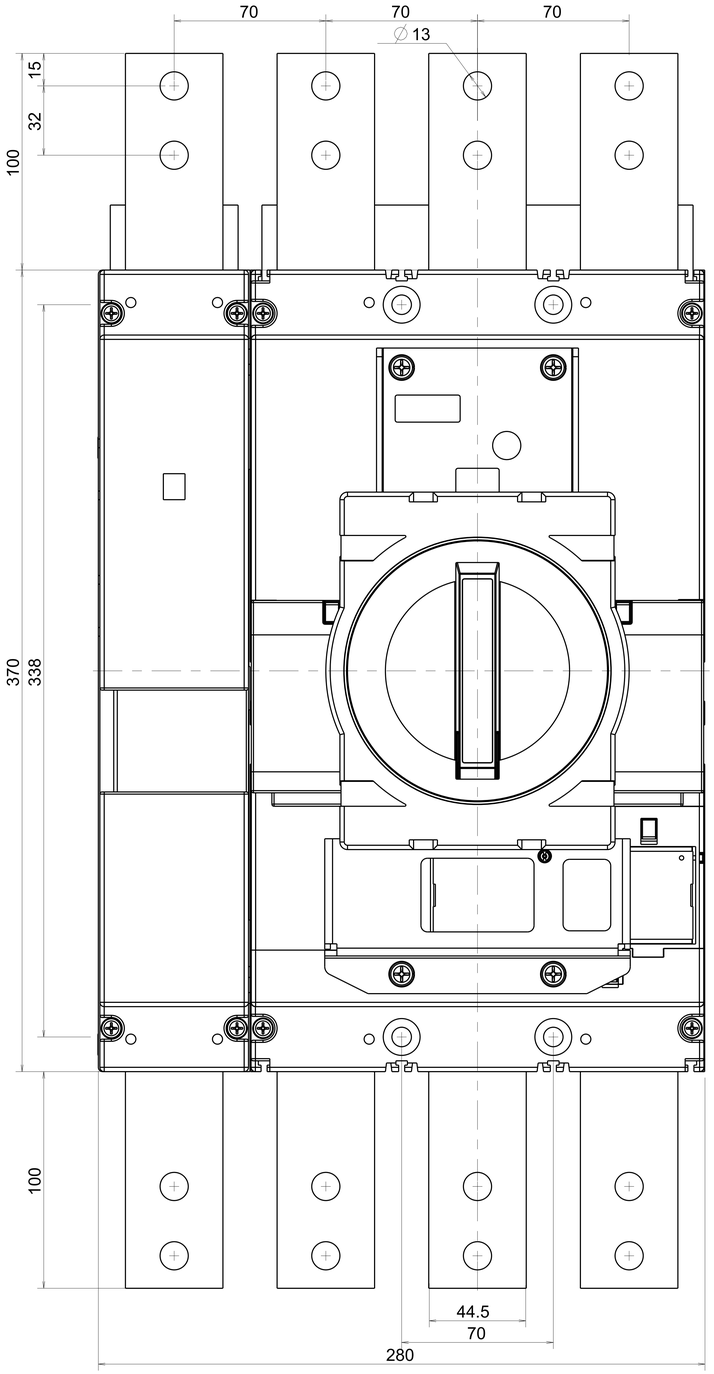

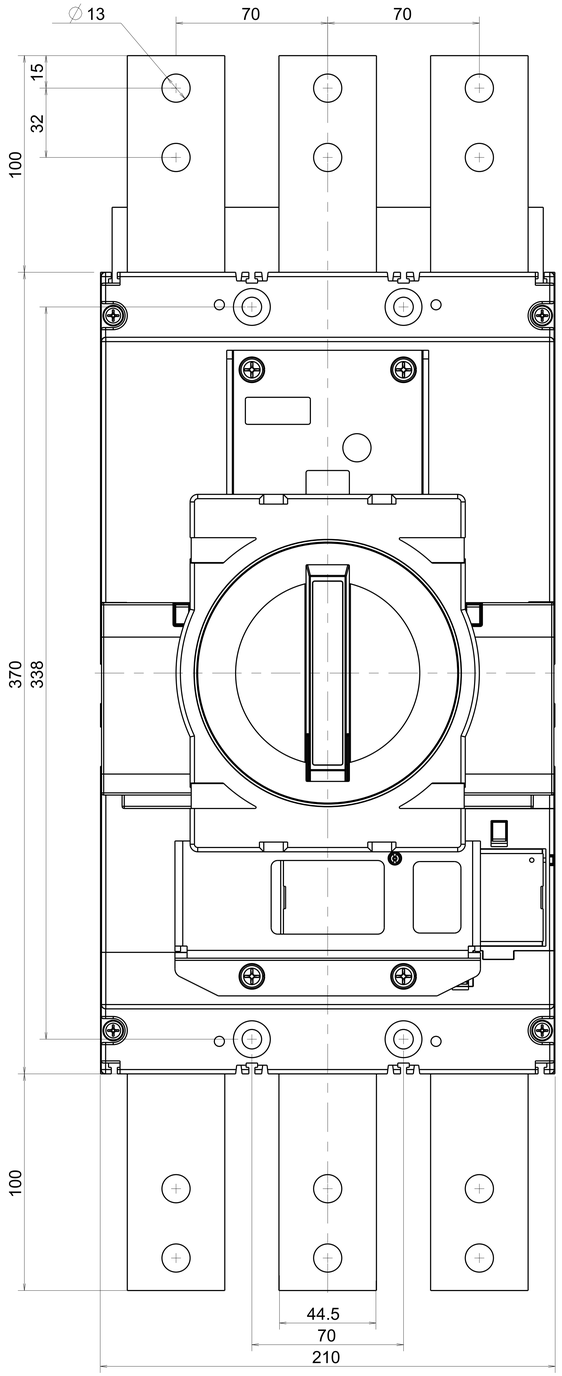

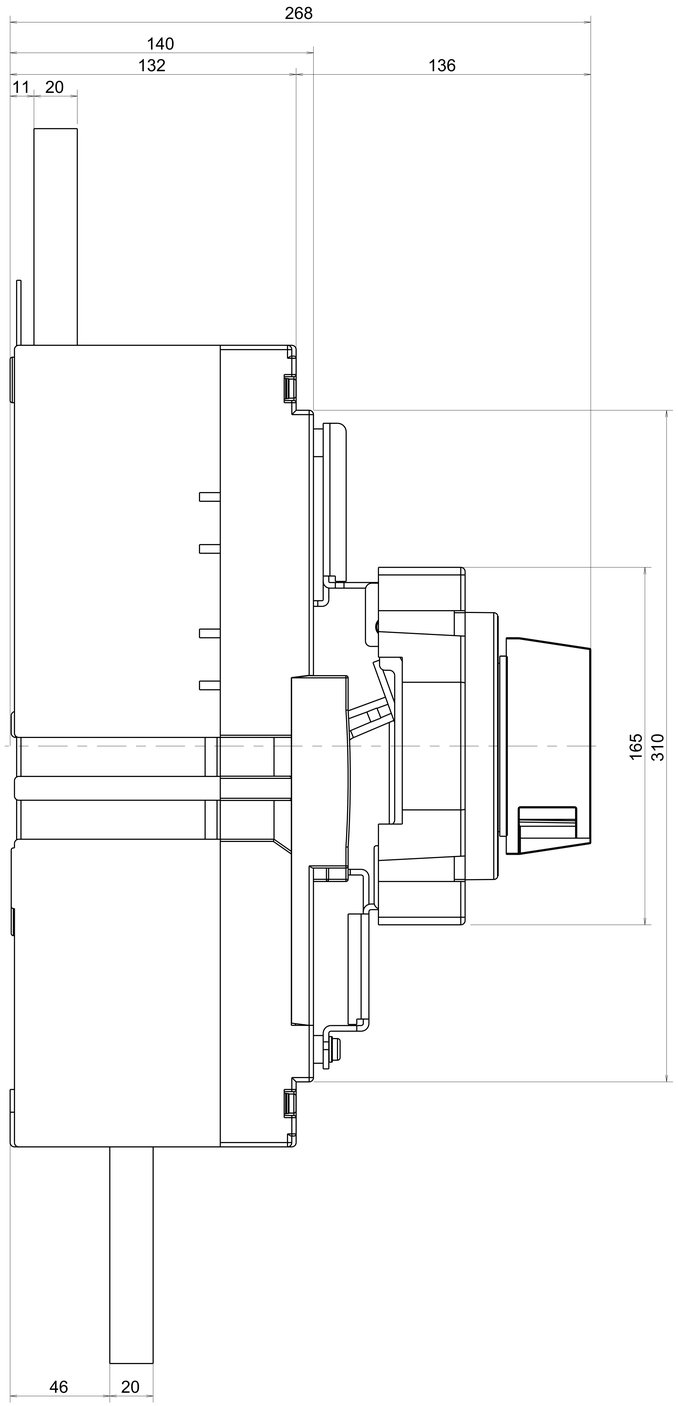

0	--	--	Création	--	--	--
Ind.	N° OC/OM	Nb.	Description	Dessiné par	Vérifié par	Date

Matériel / Material: --	Code: --	Epaisseur/Thickness: --	Volume (cm3): 4747.34	Hager Details ISO 8015 Std: --	Pp ≥ 1.33 Ppk = 1 for Tolerances Dimensions and Critical Dimensions
Traitement / Treatment: --	Code: --	Surface (cm2): 17681.60	ISO 8015 Compliant Generall Tolerances:ISO 2768 m-H ROHS Compliant 2002/95/CE		
Dessiné par / Designed by: --	Date / Date: --	Designation: --			
Contrôlé par / Controled by: --	Date / Date: --	Désignation: --			
hager	Echelle/Scale: 1.000	N° / No: ASSY_1200_1600_3P_DIRECT_ROT		00	0
Electro S.A. F 67210 OBERNAI	Format / Size: A0	Replace / Remplace: --			

This drawing is the property of Hager Company. It is not to be reproduced and communicated without his authorisation.