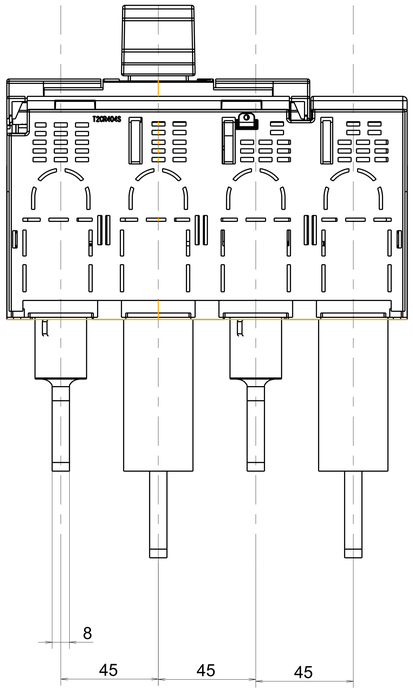

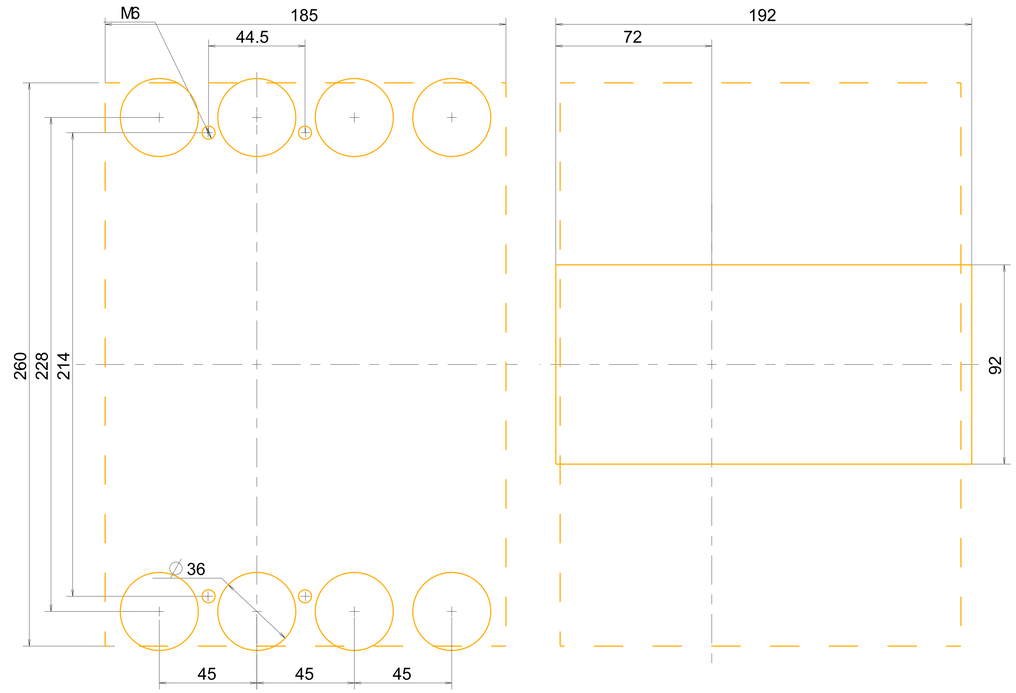

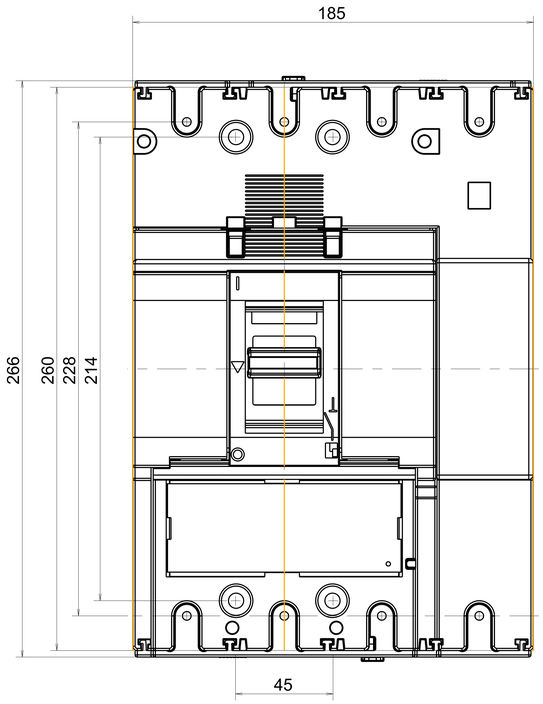

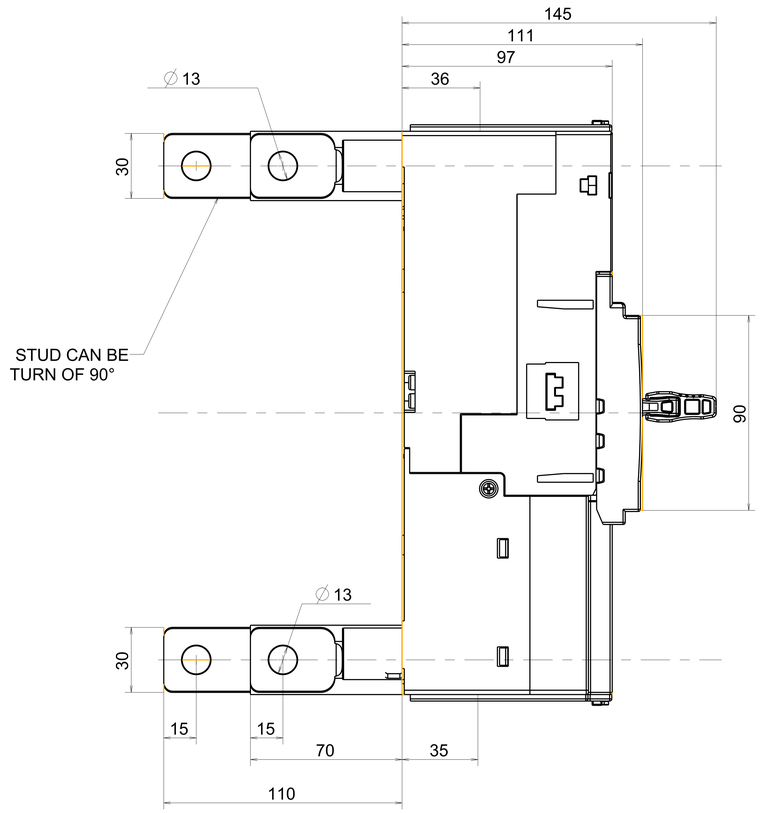

--	--	Création		--	--	--
Ind.	N° OC/OM	Nb.	Description	Dessiné par	Vérifié par	Date

Matériel / Material --	Epaisseur/Thickness --	Volume (cm3) 1852.99	Design Owners HA-SYS-00 --	Pp ≥ 1.33 Ppk > 1 for Toleranced Dimensions and Critical Dimensions	
Traitement / Treatment --	Code --	Surface (cm2) 12588.35	ISO 8015 Compliant General Tolerances:ISO 2768 m-H ROHS Compliant 2002/95/CE		
Dessiné par / Designed by --	Date / Date --	Designation: --			
Contrôlé par / Controled by --	Date / Date --	Désignation: --			
hager	Echelle/Scale 1.000	N° / Nr ASSY_400_4P_RC		00	
	Format / Size A0	Remplace / Replace --			

Electro S.A. F-67210 OBERNAI

This drawing is the property of Hager Company. It is not to be reproduced and communicated without the authorization