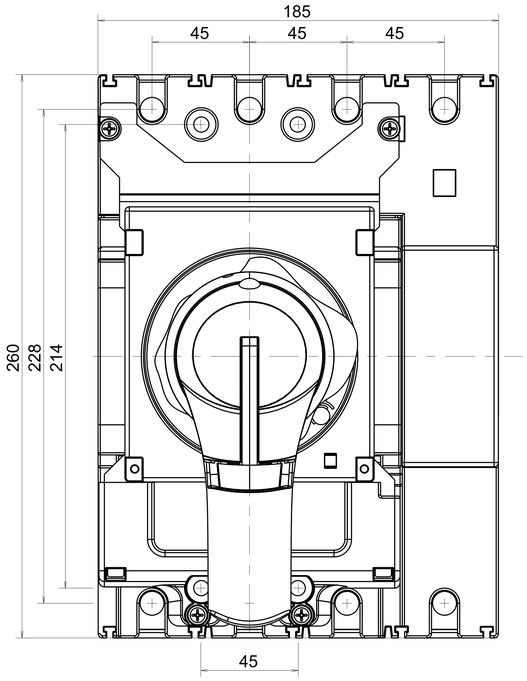

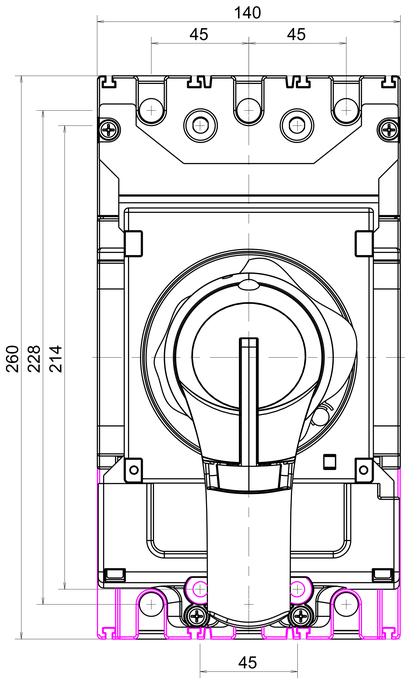

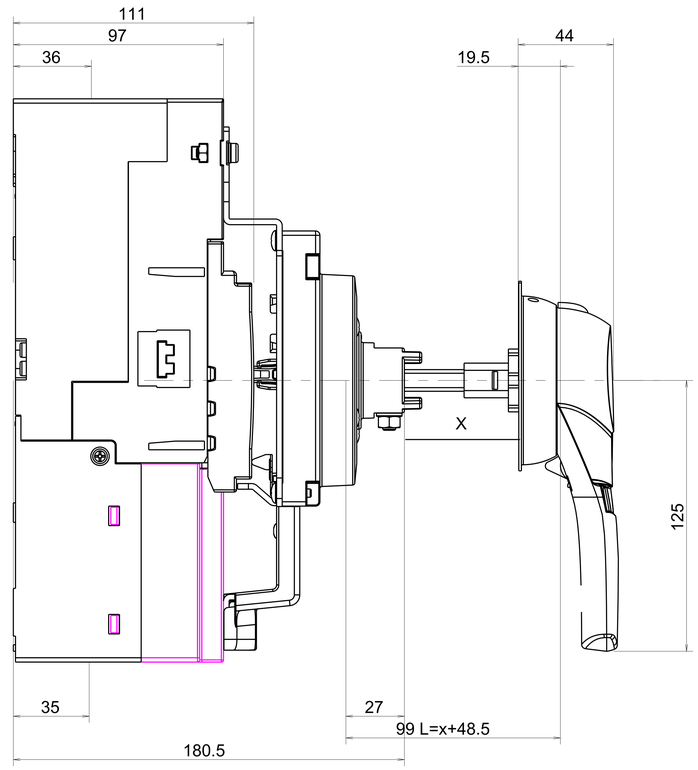

Ind.	N° OC/OM	Nb.	Description	Dessiné par	Vérifié par	Date
--	--	--	Création	--	--	--

Matériel / Material: --	Code: --	Epaisseur/Thickness: --	Volume (cm3): 1436.58	Hangs Ovens: -- / -- / --
Traitement / Treatment: --	Code: --	Surface (cm2): 9521.09	ISO 8015 Compliant General Tolerances:ISO 2768 m-H ROHS Compliant 2002/95/CE	Pp ≥ 1.33 Ppk > 1 for Toleranced Dimensions and Critical Dimensions

Dessiné par / Designed by: --	Date / Date: --	Désignation:	----
Contrôlé par / Controlled by: ----	Date / Date: --	Désignation:	--
Echelle/Scale: 1.000	Format / Size: A0	N°: ASSY_400_3P_DOOR_ROTARY	00
		Remplace / Replace: --	----------

hager

Electro S.A. F 67210 OBERNAI

This drawing is the property of Hager Company. It is not to be reproduced and communicated without the authorisation.