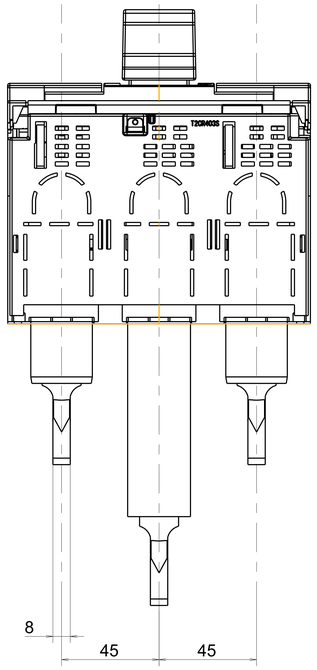

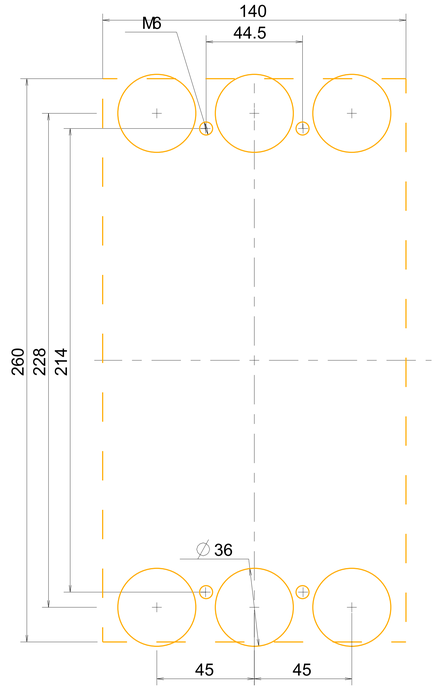

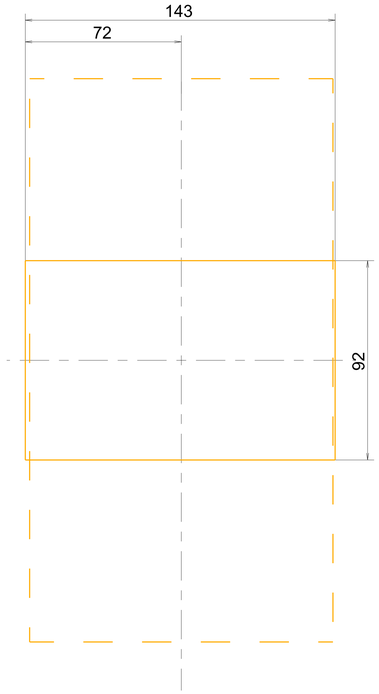

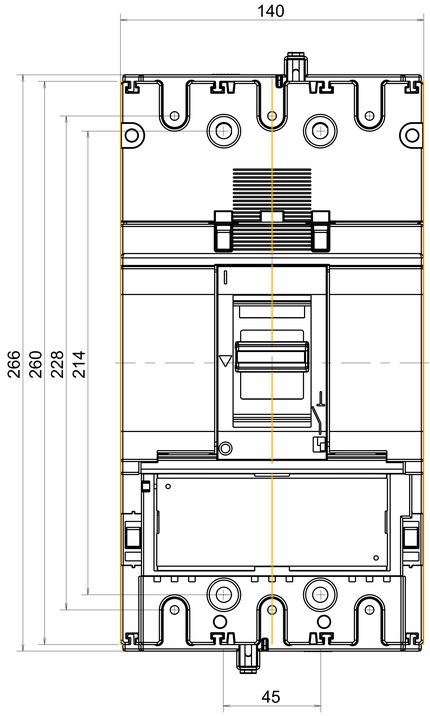

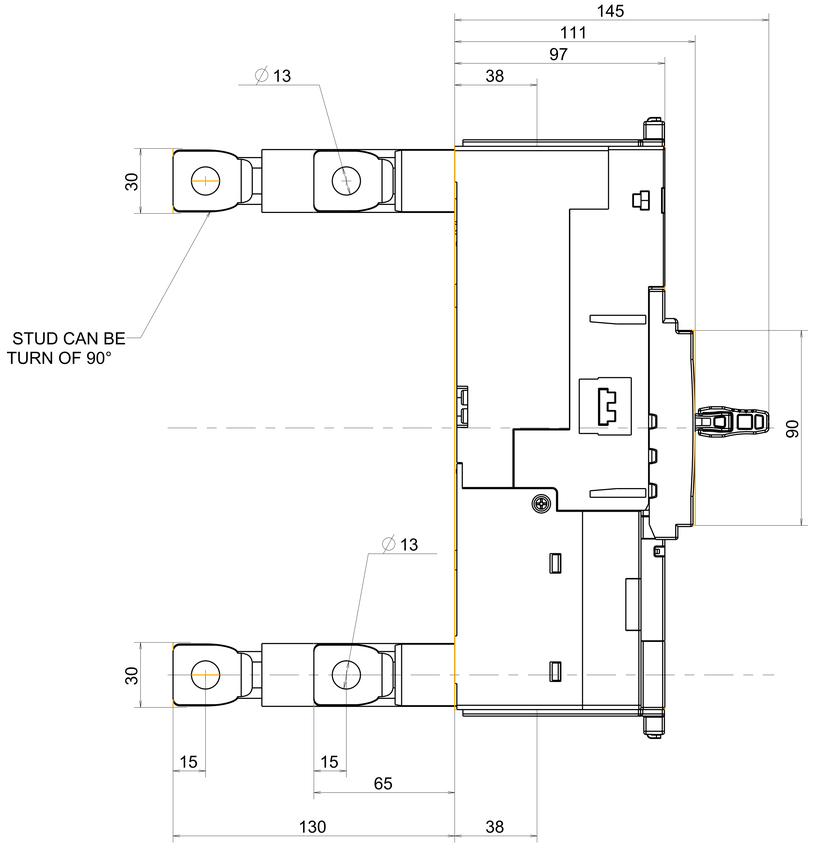

Ind.	N° OC/OM	Nb.	Description	Dessiné par	Vérifié par	Date
--	--	--	Création	--	--	--

*Matériel / Material: --	Code: --	Epaisseur/Thickness: --	Volume (cm3): 1477.49	Gauge Check: - h2 8015 00 --	Pp = 3.33 Ppk = 1 for Toleranced Dimensions and Critical Dimensions
*Traitement / Treatment: --	Code: --	Surface (cm2): 9979.80	ISO 8015 Compliant General Tolerances:ISO 2768 m-H ROHS Compliant 2002/95/CE		
*Dessiné par / Designed by: -- Date / Date:	Désignation: --				
*Contrôlé par / Controlled by: -- Date / Date:	Désignation: --				

hager
Electro S.A. F 67210 OBERNAI

Echelle/Scale	N°		
1.000	Nº	ASSY_630_3P_RC	00
*Format / Size: A0	Replace: --		
	Remplace: --		

This drawing is the property of Hager Company. It is not to be reproduced and communicated without his authorisation