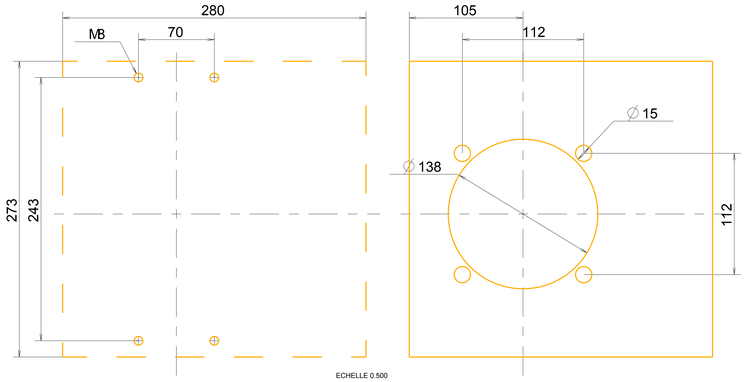

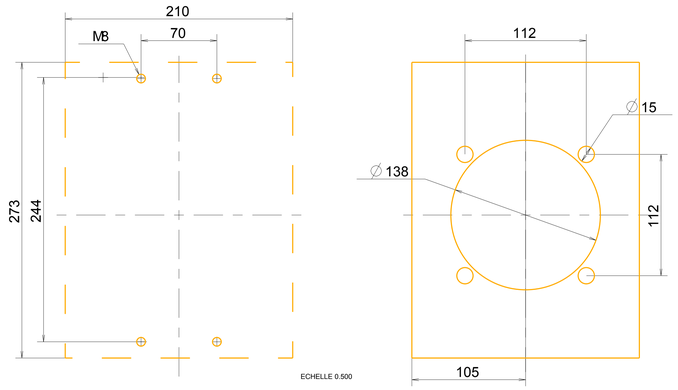

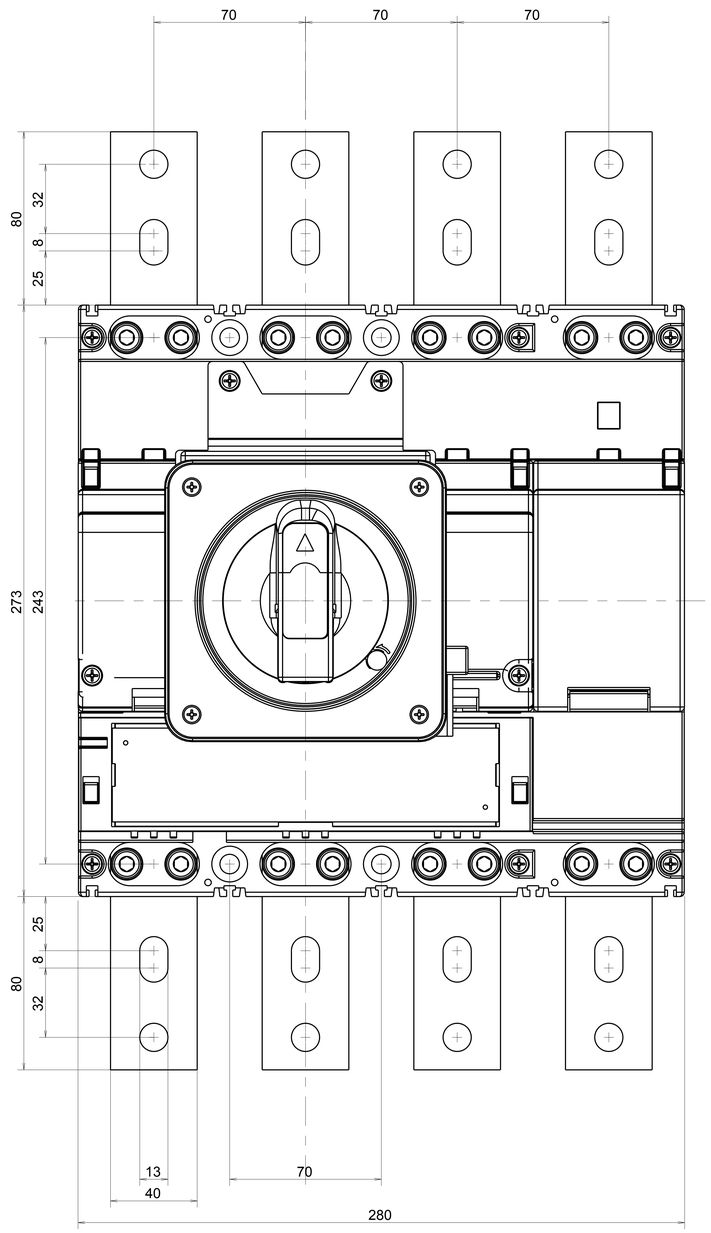

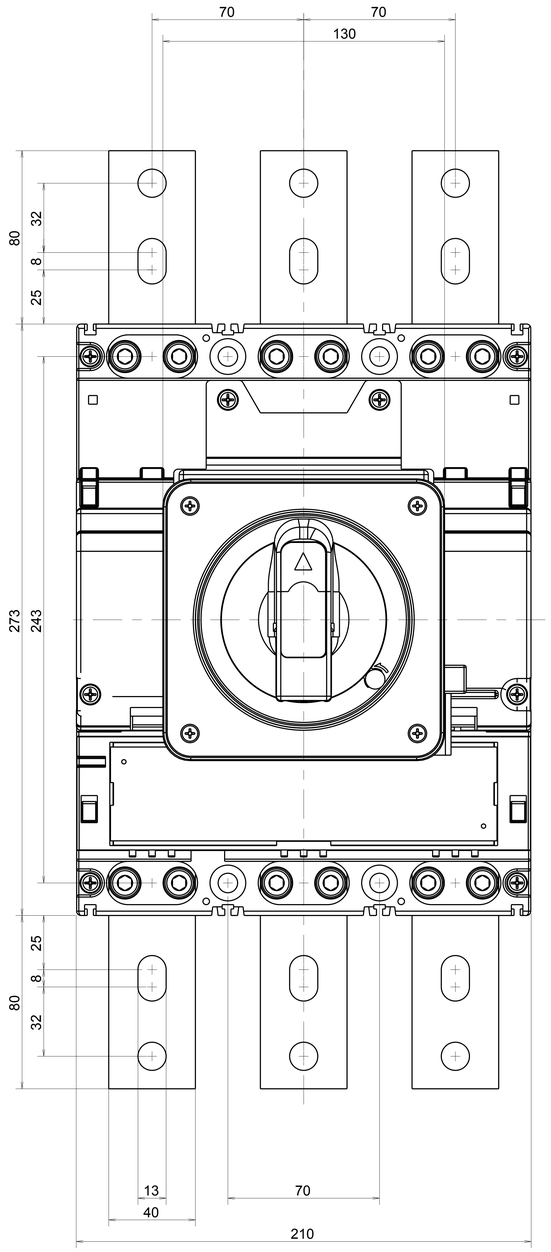

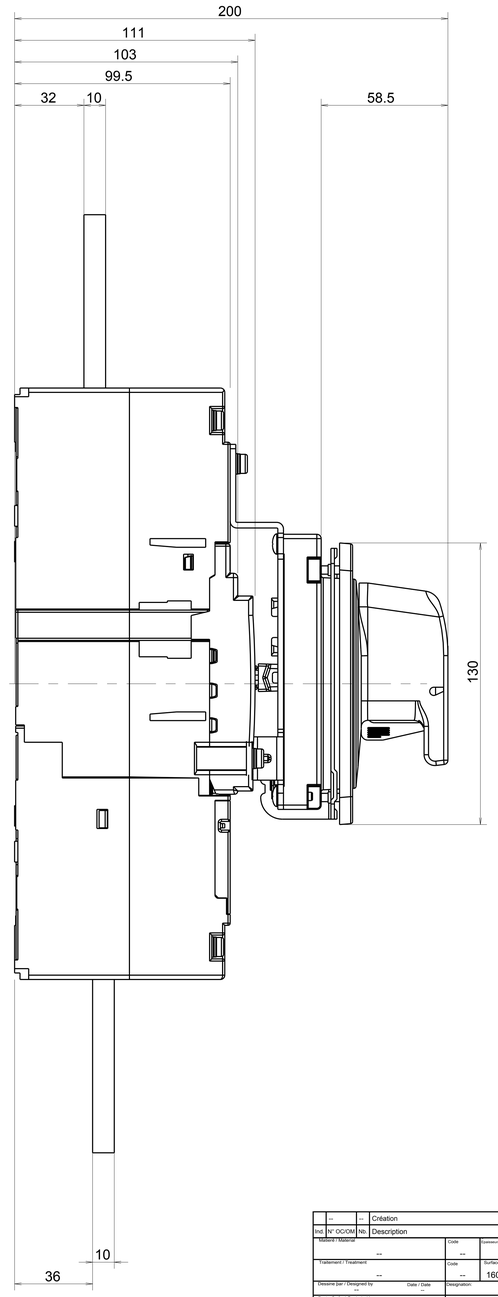

Ind.	N° OC/OM	Nb.	Description	Dessiné par	Vérifié par	Date
--	--	--	Création	--	--	--

Matériel / Material: --	Code: --	Epaisseur/Thickness: --	Volume (cm3): 2573.39	Gabarit Chemin / hd 6015 00: --	Pp ≥ 1.33 Ppk = 1 for Toleranced Dimensions and Critical Dimensions
Traitement / Treatment: --	Code: --	Surface (cm2): 16013.44	ISO 8015-Compliant General Tolerances ISO 2768 m-H ROHS Compliant 2002/95/CE		
Dessiné par / Designed by: --	Date / Date: --	Designation: --			
Contrôlé par / Controlled by: --	Date / Date: --	Designation: --			
hager	Echelle/Scale: 1.000	Nom / Name: ASSY_800_3P_DOOR_ROTARY		00	
Electro S.A. F 67210 OBERNAI	Format / Size: A0	Remplace / Replace: --			

This drawing is the property of Hager Company. It is not to be reproduced and communicated without his authorisation.