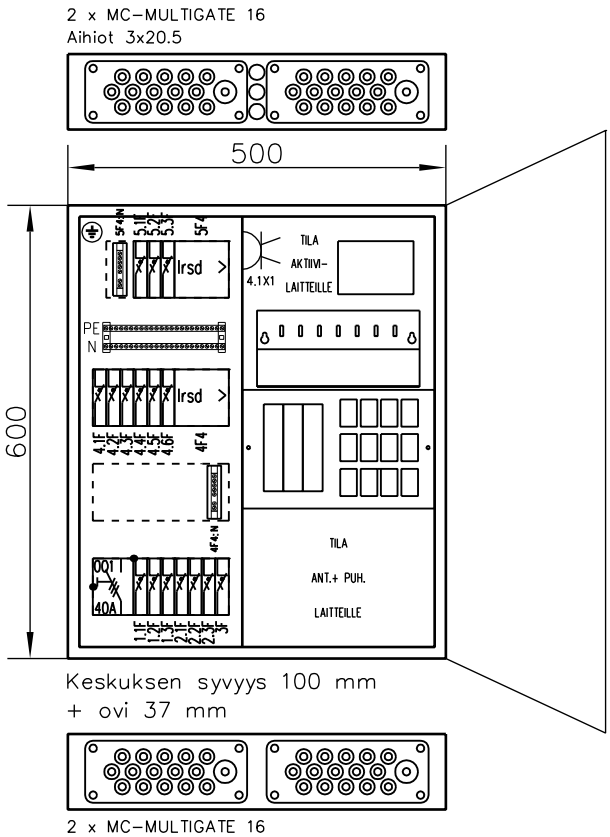

KESKUKSESSA SUOJAOVI

EN 61 439-3	Sähkö n:o 3332172			Nimellinen tasoituskerroin	2--3 autom./vaihe 0,8
Malli IT-bulldog 3415/600 V					4--5 autom./vaihe 0,7
P_L / kW	I_{nA} / A	U_n / V	P_H / kW		6--9 autom./vaihe 0,6
Nimellisjännite		U_n	400 V	Nimellistaajuus	50 Hz
Apupiirin nimellisjännite			- V	Suojaus sähköiskulta	Suojamaad. ja kotelointi
Nimelliseristysjännite		U_i	400 V	Maadoitusjärjestelmä	TN-S järjestelmä
Nimellisvirta, keskus		I_{nA}	35 A	Ympäristöolot	Normaalit
Nimellisvirta, piirit		I_{nC}	- A	EMC-käyttöympäristö	A ja B
Terminen rajavirta		$I_{cw\ 1s}$	< 10 kA	Paino	- kg
Dynaaminen rajavirta		I_{pk}	- kA		

bulldog

UTU OY
MADE IN FINLAND

MALLI IT-bulldog 3415/600 V
I_{nA} 35 A
EN 61 439-3
U_n 400 V
IP 30
F 50 Hz
TYÖ N:O

UTU OY AHJONTIE 1, 28400 ULVILA Puh. 02-550 800 www.utu.eu	Suunn. RP	Pvm. 7.1.2019	KOKOONPANOKUVA	Lehti 1/2	Arkistotunnus
	Tark. JK	Muutos RS/2.1.2024	Keskustunnus	Piir. n:o	
	Hyv. PK	Suhde 1:10 (A4)		3332172	

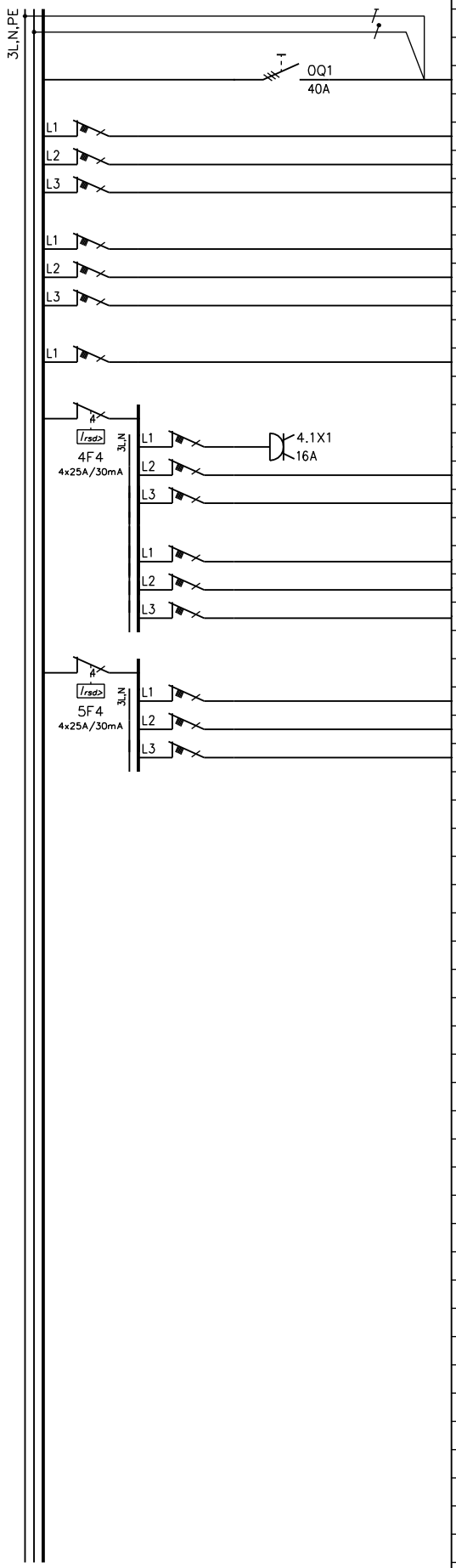

KESKUS	NRO	NIMITYS	A/A	kW	JOHDOTUS
		Pääkytkin	40A		
	1.1		C10		
	1.2		C10		
	1.3		C10		
	2.1		C10		
	2.2		C10		
	2.3		C10		
	3		C10		
	4.1	Pistorasia 2x16A+N+PE keskuksessa	C10		
	4.2		C10		
	4.3		C10		
	4.4		C16		
	4.5		C16		
	4.6		C16		
	5.1		C16		
	5.2		C16		
	5.3		C16		

UTU OY
AHJONTIE 1, 28400 ULVILA
Puh. 02-550 800
www.utu.eu

Suunn. RP	Pvm. 7.1.2019	PÄÄKAAVIO	Lehti 2/2	Arkistotunnus	
Tark. JK	Muutos RS/2.1.2024	Keskustunnus	Piir. n:o		
Hyv. PK	Suhde		3332172		