SÄHKÖTEKNISET TIEDOT :	1. NIMELLISJÄNNITE / –VIRTA / –TAAJUUS	400 V	160 A	50 Hz				
	2. TERMINEN OIKOSULKUKESTOISUUS	6 kA						
	3. TASATTU– / ASENNETTU TEHO / COSFII	____ kW	____ kW	____ cosfii				
	4. OHJAUSJÄNNITEKISKOT	☐ EI	☐ ON	JÄNNITE ____V	VIRTA ____A			
	5. AC–KISKOT TAI JOHTIMET	☐ L1,N	☐ L1,N,PE	☐ L1,L2,L3,N	☒ L1,L2,L3,N,PE			
RAKENNETIEDOT :	1. KESKUSLAJI	☐ KENNO	☒ KOTELO	☐ KEHIKKO				
	2. ASENNUSTAPA	☒ PINTA	☐ UPPO	KOTEL. LUOKKA IP 44				
	3. KIINNITYS	☒ LATTIA	☐ SEINÄ					
	4. OVILAITE	☐ LUKKO	☐ SALPA					
	5. LATT.SEIS.KESK. POHJALEVYT	☐ AVOIN	☐ PALONKESTÄVÄ					
	6. MAALAUS	☒ VAKIO	☐ ERIKOIS					
	7. MITAT	KORKEUS : 1760	LEV. : 1000	SYV. : 467				
KALUSTUSTIEDOT :	1. KALUSTUSTYYPPI	☒ KIINTEÄ	☐ ULOSV.	☐ ULOSOT.				
	2. KALUSTUSTAPA	☐ YKSIKKÖ	☒ KESKITETTY					
	3. MERKKILAMPUT	☐ HEHKU	☐ HOHTO	☐ LEDI				
	4. MITTAUKSEN TOIMITTAJA	☐ SÄHKÖLAITOS	☒ VALMISTAJA					
KAAPELOINTI :	1. SYÖTTÖKAAPELI	☐ YLHÄÄLTÄ	☒ ALHAALTA					
	2. PÄÄKAAPELIT	☐ YLHÄÄLTÄ	☒ ALHAALTA	☐ KOJEISIIN	☒ RIVIL.			
	3. OHJAUSKAAPELIT	☐ YLHÄÄLTÄ	☒ ALHAALTA	☐ KOJEISIIN	☒ RIVIL.			
TUNNUSMERKINNÄT :	1. TUNNUSKILVET	☒ VALM.NORM.	☐ ERILL.OHJE					
	2. KOJEMERKINNÄT	☒ JUOKSEVA	☐ KENNOKOHT.	☐ ERILL.OHJE				

MUUT TIEDOT : _____

D muutos
E muutos
F muutos

A muutos
B muutos
C muutos

UTU OY
AHJONTIE 1, 28400 ULVILA
Puh. 02–550 800
www.utu.eu

LATAUSKESKUS
LJK16606

Suunn. RS /11.1.2023	Kokonaisuus	Sähköpositio	Työnumero
Tark. MK	Lehti 1/3	Piirustusnumero 3500648	
Hyv. JP			

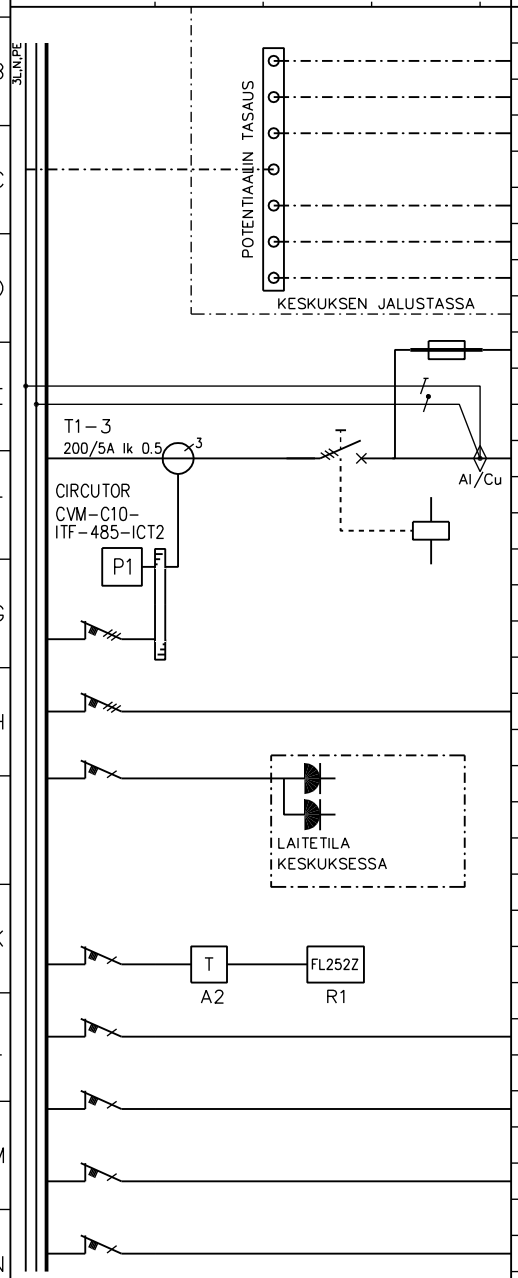

RYHMÄ	OSOITE	TUNNUS	JOHDOTUS	kVA/kW	A / A	HUOM.
01F	OHJAUSSULAKE				10/25A	ENNEN KATKAISIJAA
Q1	SYÖTTÖKATKAISIJA HAGER				160A	
	TYÖVIRTALAUKAISIJA (HÄTÄ-SEIS OHJAUS)					
P1	KANNESSA ANALYSAATTORI MODBUS-VÄYLÄLLÄ (CIRCUTOR CVM-C10-ITF-485-ICT2)					
2F	ANALYSAATTORIN JÄNNITETIEDOT				C10	
1F	VARAUS YLIAALTOSUODATTIMELLE				C32	
3F	LAITETILAN PISTORASIAT				C10	
4F	LAITETILAN LÄMMITIN				C10	
5F					C10	
6F					C10	
7F					C16	
8F					C16	

D muutos
E muutos
F muutos
A muutos
B muutos
C muutos

UTU OY
AHJONTIE 1, 28400 ULVILA
Puh. 02-550 800
www.utu.eu

LATAUSKESKUS
LJK16606

Suunn. RS /11.1.2023	Kokonaisuus	Sähköpositio	Työnumero
Tark. MK	Lehti 2/3	Piirustusnumero 3500648	
Hyv. JP			

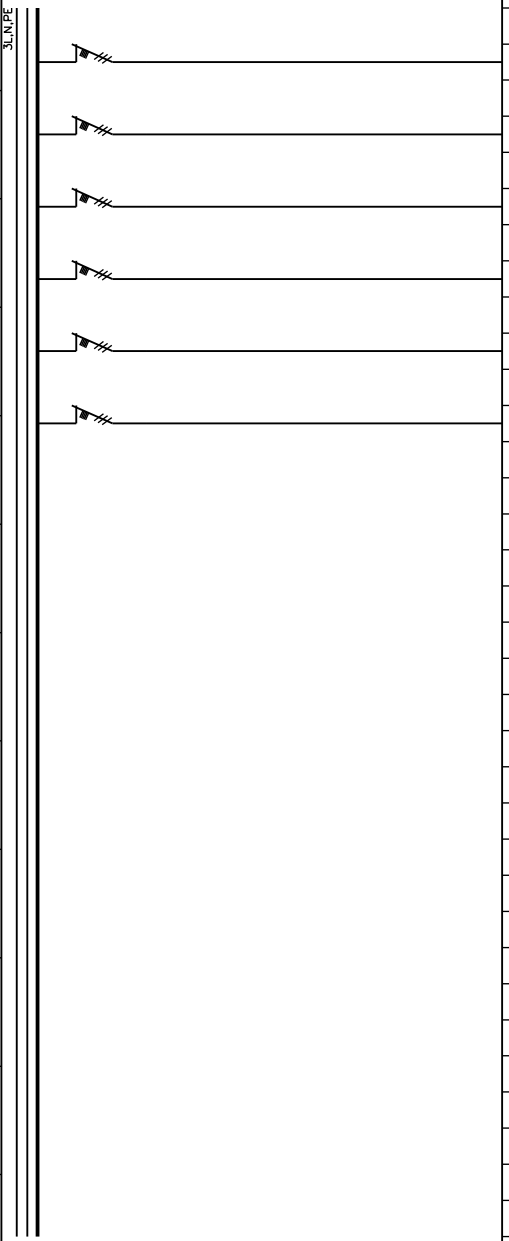

KESKUS	RYHMÄ	OSOITE	TUNNUS	JOHDOTUS	kVA/kW	A / A	HUOM.
	11F	LATAUSASEMA		Al/Cu Max. 35mm²		C63	
	12F	LATAUSASEMA		Al/Cu Max. 35mm²		C63	
	13F	LATAUSASEMA		Al/Cu Max. 35mm²		C63	
	14F	LATAUSASEMA		Al/Cu Max. 35mm²		C63	
	15F	LATAUSASEMA		Al/Cu Max. 35mm²		C63	
	16F	LATAUSASEMA		Al/Cu Max. 35mm²		C63	

D muutos
E muutos
F muutos
A muutos
B muutos
C muutos

UTU OY
AHJONTIE 1, 28400 ULVILA
Puh. 02-550 800
www.utu.eu

LATAUSKESKUS
LJK16606

Suunn.	Kokonaisuus	Sähköpositio	Työnumero
RS /11.1.2023			
Tark. MK	Lehti 3/3	Piirustusnumero 3500648	
Hyv. JP			

X2 RIVIL. 1–16: WAGO 282–821 (KATKAISTAVA MITTAUSLIITIN)
RIVIL. 17–18: WAGO 2002–1611 (SULAKERIVILIITIN 0.5 – 2A)
RIVIL. 21–23: WAGO 2002–1301
VÄLYÄ RIVIL. X3 1–3: WAGO 2002–1201 ERILLÄÄN PÄÄVIRROISTA
VÄYLÄN JOHDOTUS NOMAK 2x2x0.5+0.5
VIRTAJ. 2,5mm² MUSTA
VIRTATIEDON RIVILIITTIMISSÄ VARAUS KUORMANHALLINNALLE JA YLIAALTOSUODATUKSELLE

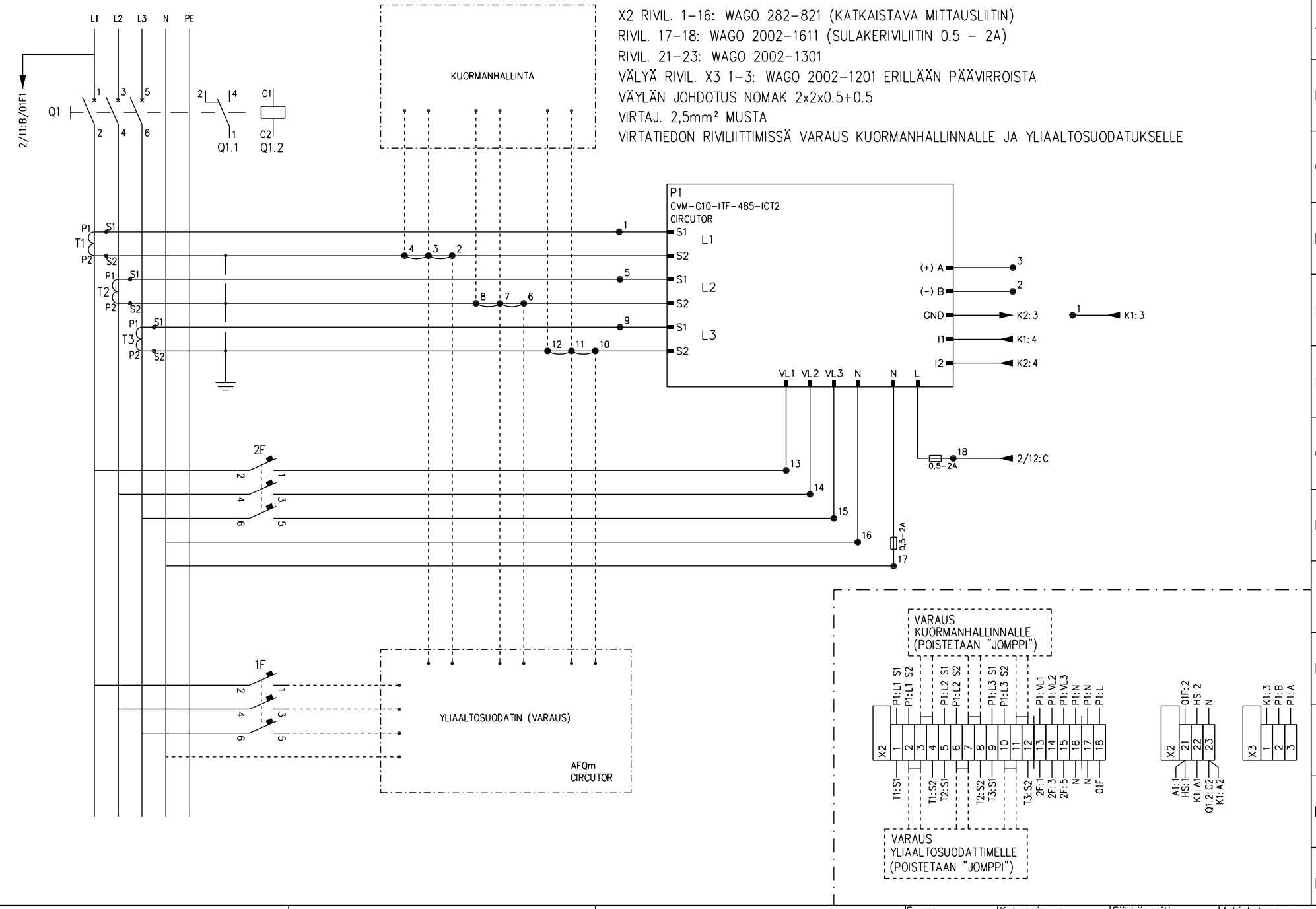

D muutos
E muutos
F muutos
A muutos
B muutos
C muutos

UTU OY
AHJONTIE 1, 28400 ULVILA
Puh. 02-550 800
www.utu.eu

PIIRIKAAVIO
LATAUSKESKUS

Suunn. RS /11.1.2023	Kokonaisuus	Sähköpositio	Arkistotunnus
Tark. MK	Lehti 1/2	Piirustusnumero	
Hyv. JP			

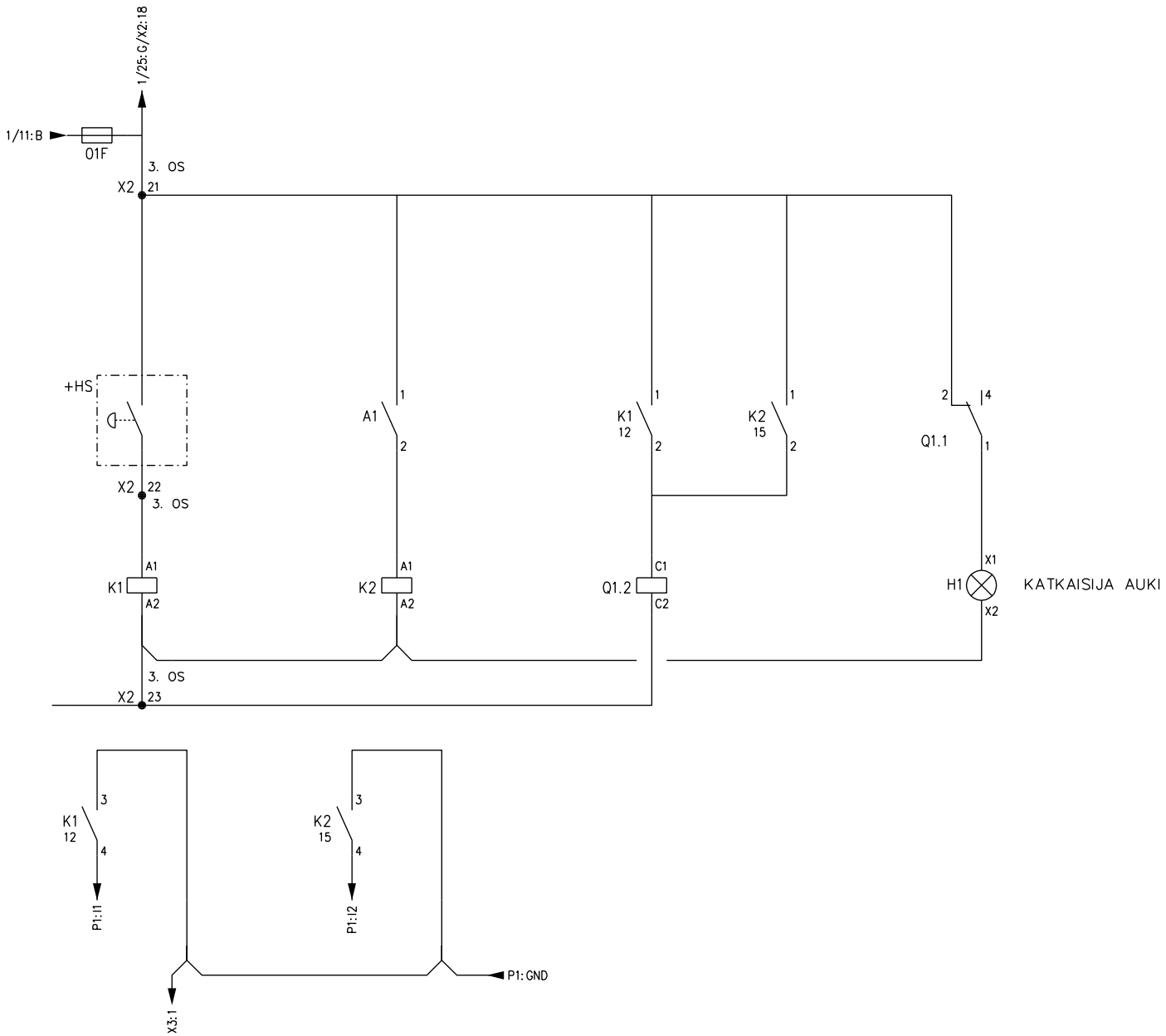

D muutos
E muutos
F muutos
A muutos
B muutos
C muutos

UTU OY
AHJONTIE 1, 28400 ULVILA
Puh. 02-550 800
www.utu.eu

PIIRIKAAVIO
LATAUSKESKUS

Suunn. RS /11.1.2023	Kokonaisuus	Sähköpositio	Arkistotunnus
Tark. MK	Lehti 2/2	Piirustusnumero	
Hyv. JP			