SÄHKÖTEKNISET TIEDOT :	1. NIMELLISJÄNNITE / –VIRTA / –TAAJUUS	400 V	200 A	50 Hz				
	2. TERMINEN OIKOSULKUKESTOISUUS	6 kA						
	3. TASATTU– / ASENNETTU TEHO / COSFII	____ kW	____ kW	____ cosfii				
	4. OHJAUSJÄNNITEKISKOT	☐ EI	☐ ON	JÄNNITE ____V	VIRTA ____A			
	5. AC–KISKOT TAI JOHTIMET	☐ L1,N	☐ L1,N,PE	☐ L1,L2,L3,N	☒ L1,L2,L3,N,PE			
RAKENNETIEDOT :	1. KESKUSLAJI	☐ KENNO	☒ KOTELO	☐ KEHIKKO				
	2. ASENNUSTAPA	☒ PINTA	☐ UPPO	KOTEL. LUOKKA IP 44				
	3. KIINNITYS	☒ LATTIA	☐ SEINÄ					
	4. OVILAITE	☐ LUKKO	☐ SALPA					
	5. LATT.SEIS.KESK. POHJALEVYT	☐ AVOIN	☐ PALONKESTÄVÄ					
	6. MAALAUS	☒ VAKIO	☐ ERIKOIS					
	7. MITAT	KORKEUS : 1760	LEV. : 1600	SYV. : 467				
KALUSTUSTIEDOT :	1. KALUSTUSTYYPPI	☒ KIINTEÄ	☐ ULOSV.	☐ ULOSOT.				
	2. KALUSTUSTAPA	☐ YKSIKKÖ	☒ KESKITETTY					
	3. MERKKILAMPUT	☐ HEHKU	☐ HOHTO	☐ LEDI				
	4. MITTAUKSEN TOIMITTAJA	☐ SÄHKÖLAITOS	☒ VALMISTAJA					
KAAPELOINTI :	1. SYÖTTÖKAAPELI	☐ YLHÄÄLTÄ	☒ ALHAALTA					
	2. PÄÄKAAPELIT	☐ YLHÄÄLTÄ	☒ ALHAALTA	☐ KOJEISIIN	☒ RIVIL.			
	3. OHJAUSKAAPELIT	☐ YLHÄÄLTÄ	☒ ALHAALTA	☐ KOJEISIIN	☒ RIVIL.			
TUNNUSMERKINNÄT :	1. TUNNUSKILVET	☒ VALM.NORM.	☐ ERILL.OHJE					
	2. KOJEMERKINNÄT	☒ JUOKSEVA	☐ KENNOKOHT.	☐ ERILL.OHJE				

MUUT TIEDOT : _____

D muutos
E muutos
F muutos

A muutos
B muutos
C muutos

UTU OY
AHJONTIE 1, 28400 ULVILA
Puh. 02–550 800
www.utu.eu

LATAUSKESKUS
LJKM20316V

Suunn. RS /11.1.2023	Kokonaisuus	Sähköpositio	Työnumero
Tark. MK	Lehti 1/4	Piirustusnumero 3500677	
Hyv. JP			

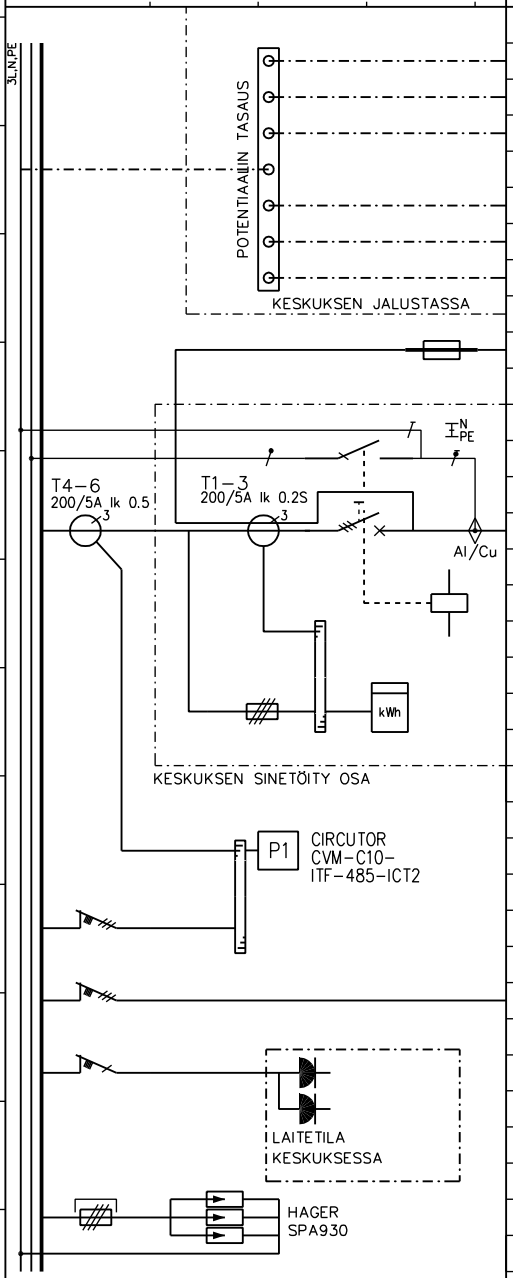

RYHMÄ	OSOITE	TUNNUS	JOHDOTUS	kVA/kW	A / A	HUOM.
01F	OHJAUSSULAKE				10/25A	ENNEN KATKAISIJAA
Q1	SYÖTTÖKATKAISIJA HAGER				200A	
	TYÖVIRTALAUKAISIJA (HÄTÄ–SEIS OHJAUS)					
0F	VAROKEPESÄT JA ENERGIALAITOKSEN MITTAUS				gG 25A	
P1	KANNESSA ANALYSAATTORI MODBUS–VÄYLÄLLÄ (CIRCUTOR CVM–C10+ITF–485–ICT2)					
2F	ANALYSAATTORIN JÄNNITETIEDOT				C10	
1F	VARAUS YLIAALTOSUODATTIMELLE				C32	
3F	LAITETILAN PISTORASIAT				C10	
10F	ETUVAROKE YLIJÄNNITESUOJALLE				160A	
U1	YLIJÄNNITESUOJA					

D muutos
E muutos
F muutos
A muutos
B muutos
C muutos

UTU OY
AHJONTIE 1, 28400 ULVILA
Puh. 02–550 800
www.utu.eu

LATAUSKESKUS
LJKM20316V

Suunn.	Kokonaisuus	Sähköpositio	Työnumero
RS /11.1.2023			
Tark. MK	Lehti 2 / 4	Piirustusnumero 3500677	
Hyv. JP			

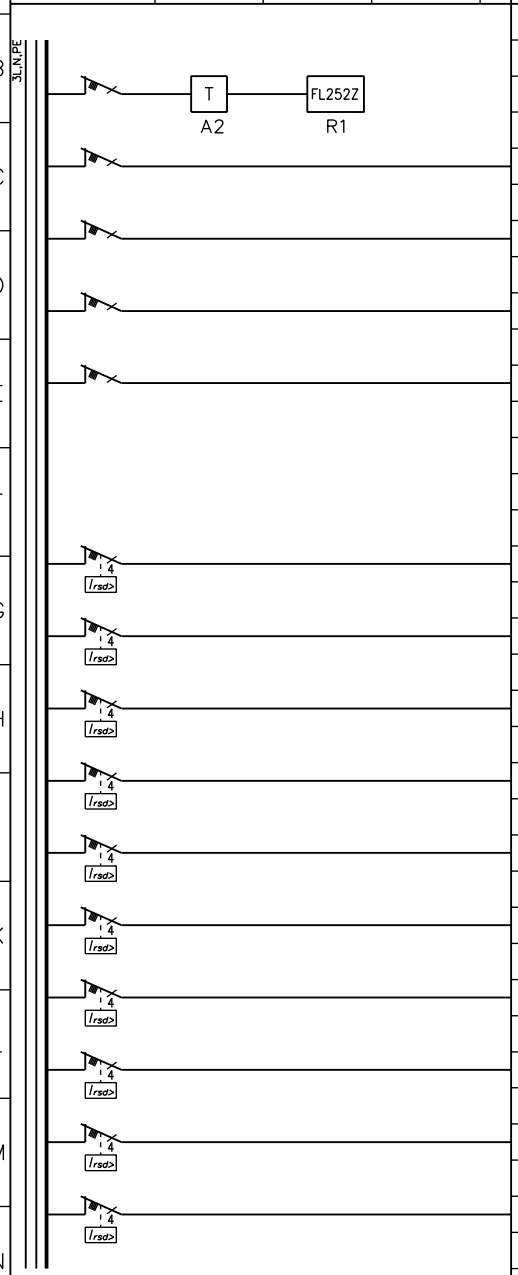

KESKUS	RYHMÄ	OSOITE	TUNNUS	JOHDOTUS	kVA/kW	A / A	HUOM.
	4F	LAITETILAN LÄMMITIN				C10	
	5F					C10	
	6F					C10	
	7F					C16	
	8F					C16	
	11F	LATAUSASEMA		Cu Max. 10mm²		C32	
	12F	LATAUSASEMA		Cu Max. 10mm²		C32	
	13F	LATAUSASEMA		Cu Max. 10mm²		C32	
	14F	LATAUSASEMA		Cu Max. 10mm²		C32	
	15F	LATAUSASEMA		Cu Max. 10mm²		C32	
	16F	LATAUSASEMA		Cu Max. 10mm²		C32	
	17F	LATAUSASEMA		Cu Max. 10mm²		C32	
	18F	LATAUSASEMA		Cu Max. 10mm²		C32	
	19F	LATAUSASEMA		Cu Max. 10mm²		C32	
	20F	LATAUSASEMA		Cu Max. 10mm²		C32	

D muutos
E muutos
F muutos
A muutos
B muutos
C muutos

UTU OY
AHJONTIE 1, 28400 ULVILA
Puh. 02-550 800
www.utu.eu

LATAUSKESKUS
LJKM20316V

Suunn. RS /11.1.2023	Kokonaisuus	Sähköpositio	Työnumero
Tark. MK	Lehti 3/4	Piirustusnumero 3500677	
Hyv. JP			

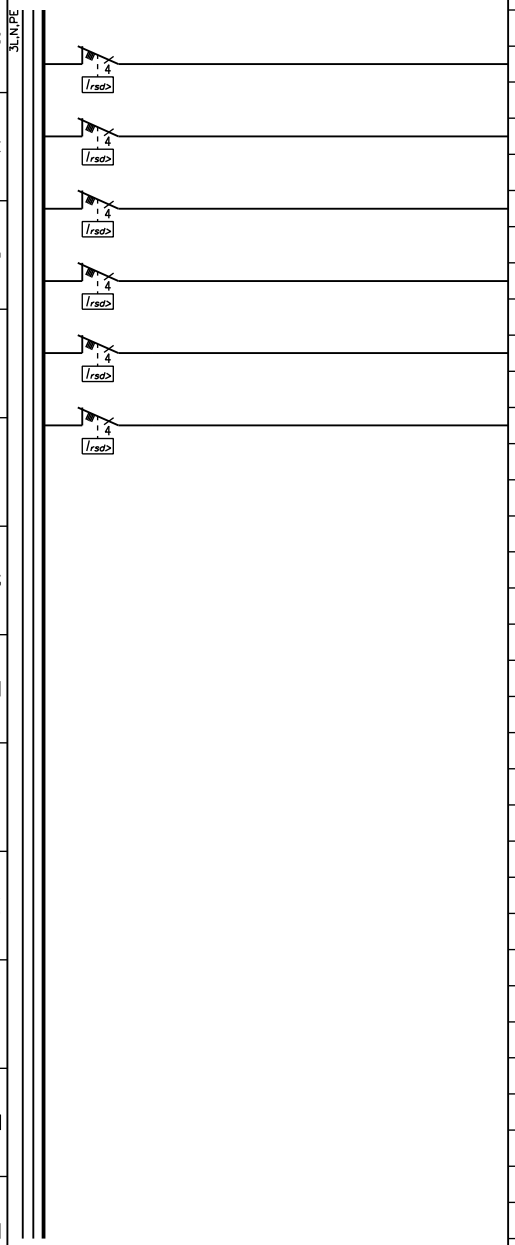

KESKUS	RYHMÄ	OSOITE	TUNNUS	JOHDOTUS	kVA/kW	A / A	HUOM.
	21F	LATAUSASEMA		Cu Max. 10mm²		C32	
	22F	LATAUSASEMA		Cu Max. 10mm²		C32	
	23F	LATAUSASEMA		Cu Max. 10mm²		C32	
	24F	LATAUSASEMA		Cu Max. 10mm²		C32	
	25F	LATAUSASEMA		Cu Max. 10mm²		C32	
	26F	LATAUSASEMA		Cu Max. 10mm²		C32	

D muutos
E muutos
F muutos
A muutos
B muutos
C muutos

UTU OY
AHJONTIE 1, 28400 ULVILA
Puh. 02-550 800
www.utu.eu

LATAUSKESKUS
LJKM20316V

Suunn.	Kokonaisuus	Sähköpositio	Työnumero
RS /11.1.2023			
Tark. MK	Lehti 4 / 4	Piirustusnumero 3500677	
Hyv. JP			

InA = 125A T1–T3 TC22 125/5A Ik 0.2S
InA = 160A T1–T3 TC32 200/5A Ik 0.2S
InA = 200A T1–T3 TC32 200/5A Ik 0.2S
InA = 250A T1–T3 TC32 250/5A Ik 0.2S
InA = 400A T1–T3 TC40 400/5A Ik 0.2S

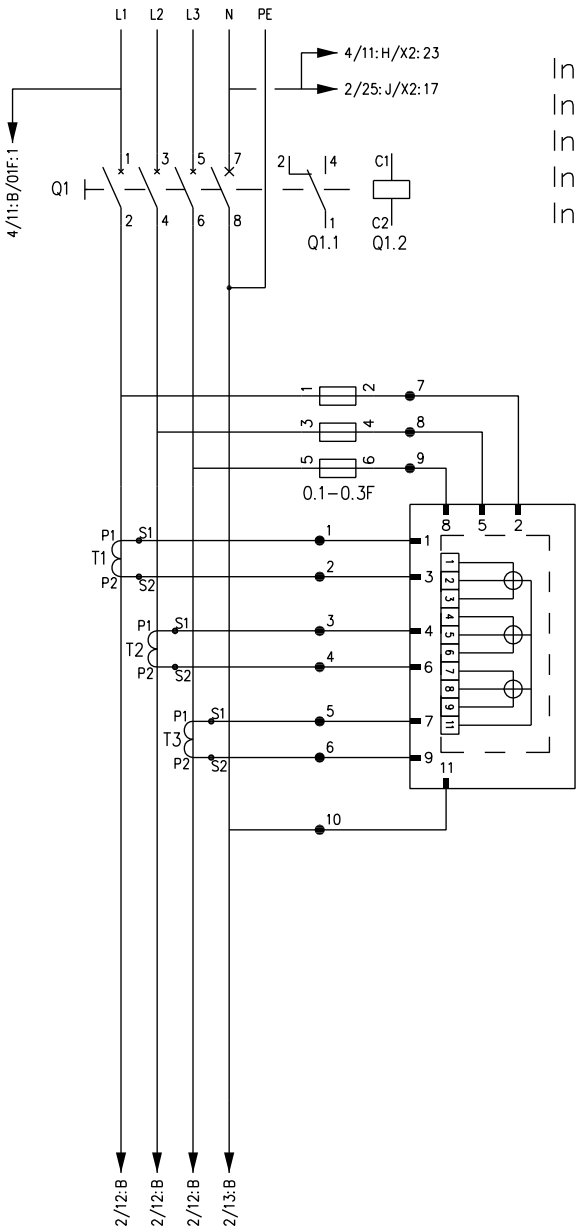

RIVIL. 1–10: WAGO 282–821 (KATKAISTAVA MITTAUSLIITIN)
VIRTAJ. 2,5mm2 MUSTA
JÄNNITEJ. 2,5mm2 MUSTA N– SININEN
JOHDINMERKIT MITTARIN NAPANUMEROILLA

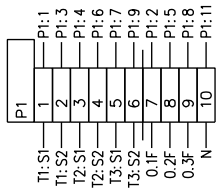

UTU OY
AHJONTIE 1, 28400 ULVILA
Puh. 02–550 800
www.utu.eu

PIIRIKAAVIO
LATAUSKESKUS
SÄHKÖLAITOKSEN MITTAUKSELLA

Suunn. RS /11.1.2023	Kokonaisuus	Sähköpositio	Arkistotunnus
Tark. MK	Lehti 1/4	Piirustusnumero	
Hyv. JP			

D muutos E muutos F muutos
A muutos B muutos C muutos

X2 RIVIL. 1–16: WAGO 282–821 (KATKAISTAVA MITTAUSLIITIN)
RIVIL. 17–18: WAGO 2002–1611 (SULAKERIVILIITIN 0.5 – 2A)
RIVIL. 21–23: WAGO 2002–1301
VÄLYÄ RIVIL. X3 1–3: WAGO 2002–1201 ERILLÄÄN PÄÄVIRROISTA
VÄYLÄN JOHDOTUS NOMAK 2x2x0.5+0.5
VIRTAJ. 2,5mm² MUSTA
VIRTATIEDON RIVILIITTIMISSÄ VARAUS KUORMANHALLINNALLE JA YLIAALTOSUODATUKSELLE

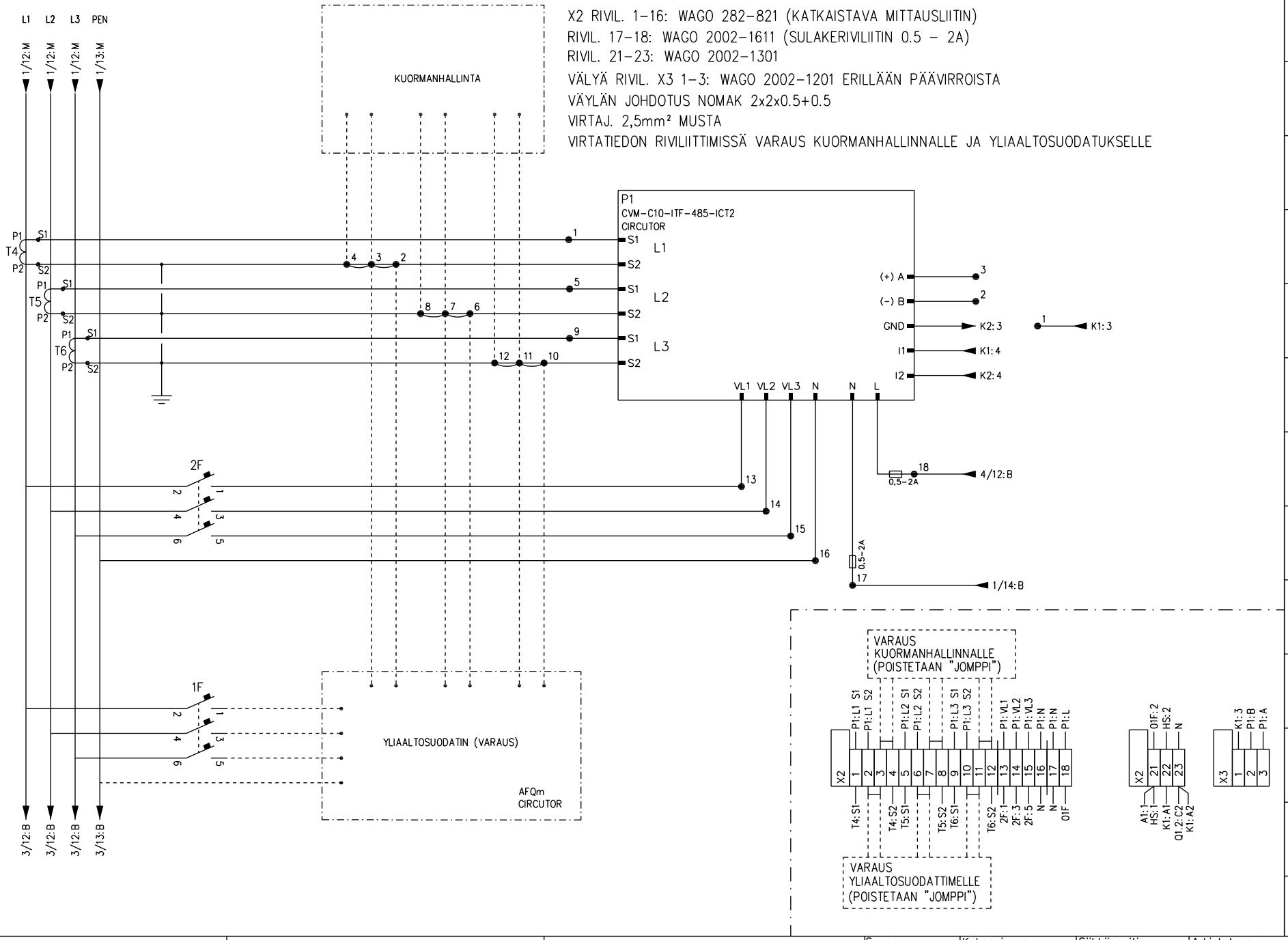

D muutos
E muutos
F muutos
A muutos
B muutos
C muutos

UTU OY
AHJONTIE 1, 28400 ULVILA
Puh. 02-550 800
www.utu.eu

PIIRIKAAVIO
LATAUSKESKUS
SÄHKÖLAITOKSEN MITTAUKSELLA

Suunn. RS /11.1.2023	Kokonaisuus	Sähköpositio	Arkistotunnus
Tark. MK	Lehti 2 / 4	Piirustusnumero	
Hyv. JP			

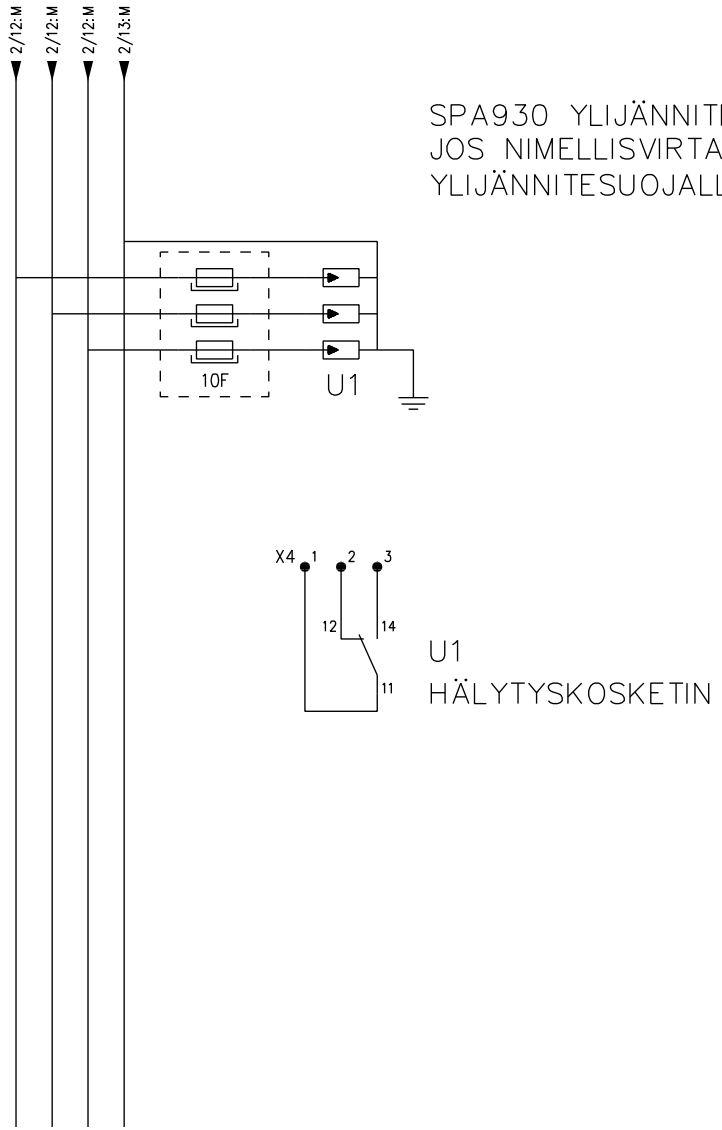

SPA930 YLIJÄNNITESUOJA
JOS NIMELLISVIRTA 200A–400A,
YLIJÄNNITESUOJALLE 160A ETUVAROKE 10F

U1
HÄLYTYSKOSKETIN

D muutos
E muutos
F muutos
A muutos
B muutos
C muutos

UTU OY
AHJONTIE 1, 28400 ULVILA
Puh. 02-550 800
www.utu.eu

PIIRIKAAVIO
LATAUSKESKUS
SÄHKÖLAITOKSEN MITTAUKSELLA

Suunn. RS /11.1.2023	Kokonaisuus	Sähköpositio	Arkistotunnus
Tark. MK	Lehti 3/4	Piirustusnumero	
Hyv. JP			

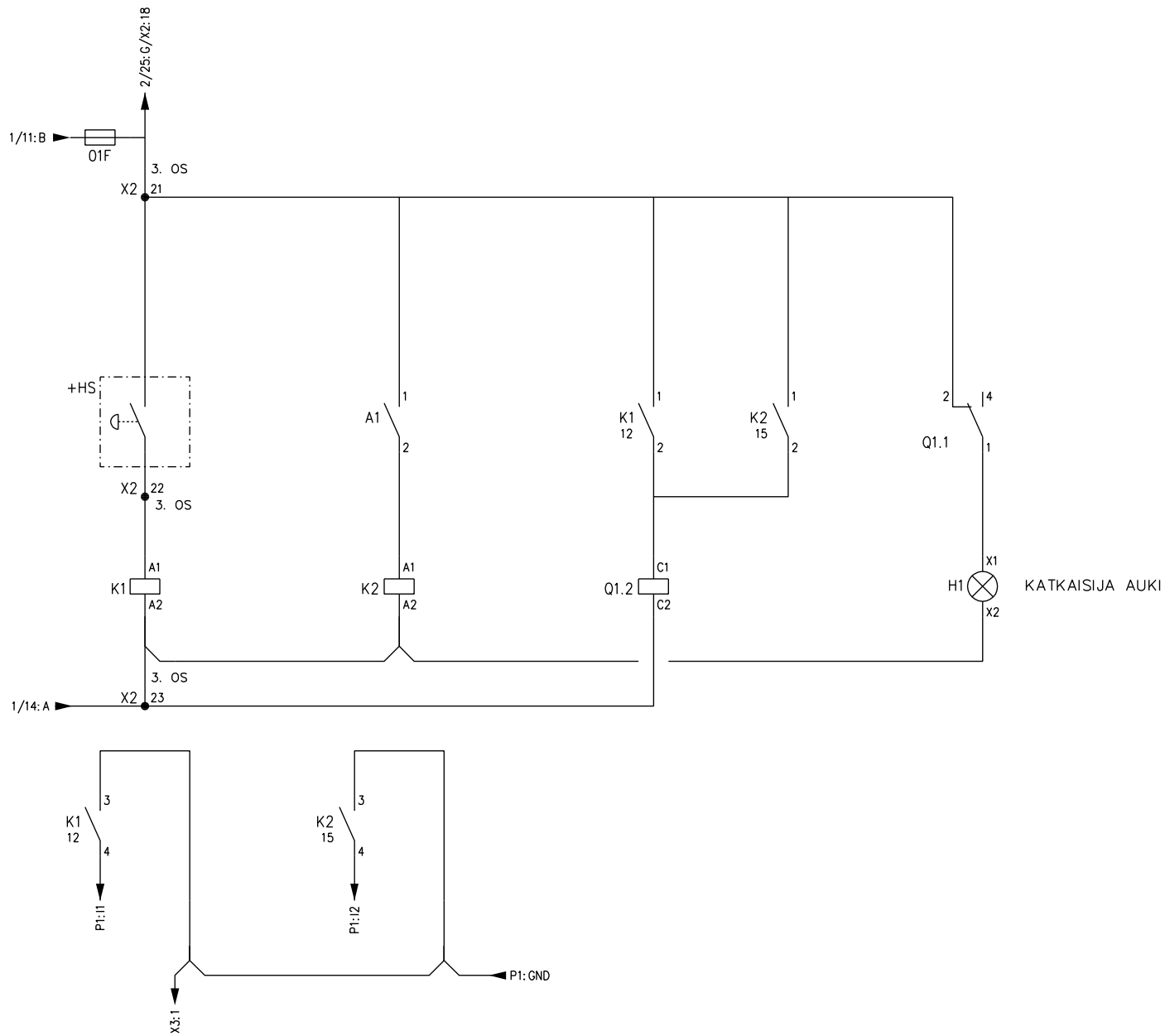

D muutos
E muutos
F muutos
A muutos
B muutos
C muutos

UTU OY
AHJONTIE 1, 28400 ULVILA
Puh. 02-550 800
www.utu.eu

PIIRIKAAVIO
LATAUSKESKUS
SÄHKÖLAITOKSEN MITTAUKSELLA

Suunn. RS /11.1.2023	Kokonaisuus	Sähköpositio	Arkistotunnus
Tark. MK	Lehti 4 / 4	Piirustusnumero	
Hyv. JP			