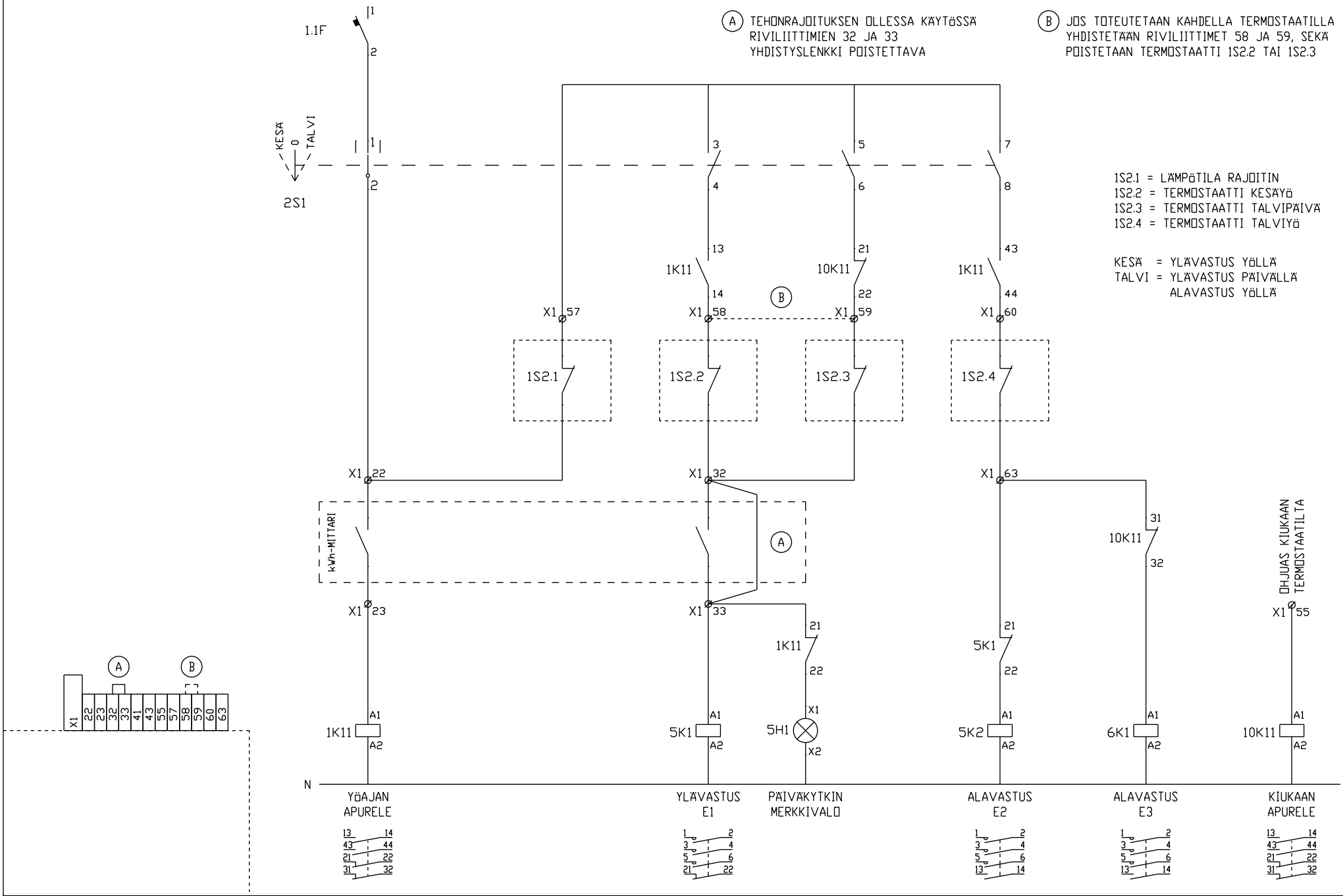

UTU OY AHJONTIE 1, 28400 ULVILA Puh. 02-550 800 www.utugroup.com	SLY3.2 PIIRIKAAVIO	Suun. JK	Pvm. 18.12.2012	Piir. tyyppi	Lehti 1/1	Arkistotunnus
		Tark. TV	Muutos 20.5.2025	Keskustunnus	Piir. n:o 3315394	
		Hyv. PK	Suhde			